Control 5-Y3

取扱説明書

安全上のご注意

取扱説明書には、お使いになる方や他の方への危害と財産の損害を未然に防ぎ、安全に正しくお使いいただくために、重要な内容を記載しています。以下の注意事項をよくお読みの上、正しくお使いください。

注意事項は危険や損害の大きさと切迫の程度を明示するために、誤った扱いをすると生じることが想定される内容を次の定義のように「警告」「注意」の二つに区分しています。

⚠ 警告	この表示を無視して誤った取り扱いをすると、死亡または重傷を負う可能性が想定される内容です。
⚠ 注意	この表示を無視して誤った取り扱いをすると傷害を負う可能性または物的損害が発生する可能性が想定される内容です。

⚠ 警告

■ 分解や改造は行わないでください。お客様が保守できる部品は内部にはありません。分解や改造は保証期間内でも保証の対象外となるばかりでなく、火災や感電の原因となります。

■ 煙がでる、異臭がする、水や異物が入った、破損した等の異常が起きたときは、ただちにケーブルを外して修理を依頼してください。異常状態のまま使用すると、火災や感電の原因となります。

■ 水に入れたり、濡らさないでください。また、水が入った容器や金属片などを、機器の上に置かないでください。火災や感電の原因となります。

■ 金具を使用して壁に設置する場合は、十分な落下防止策を施し、定期的に保守点検を行ってください。落下によるけがや故障の原因となります。設置場所の強度不足や設置方法の不備、経年劣化などが原因で発生した事故に関しては、弊社は一切の責任を負いかねます。

⚠ 注意

■ 斜面や不安定な場所に設置しないでください。転倒 / 落下によるけがや故障の原因となります。また、滑りやすい面に置くと音の出力エネルギーによってスピーカーが動いてしまう恐れがあります。滑り止め対策を施してください。

■ 以下のような場所に設置しないでください。火災や故障の原因となります。
- ・直射日光の当たる場所
- ・温度の特に高い場所、または低い場所
- ・湿気の多い場所
- ・ほこりの多い場所
- ・振動の多い場所
- ・塩害や腐食性ガスが発生する場所

■ 配線はパワーアンプの電源を切ってから正しく行ってください。電源を入れたまま配線すると、感電する恐れがあります。また、誤配線によるショートなどは火災の原因となります。

■ パワーアンプとの接続には、必ずスピーカー接続専用のケーブルを使用してください。これ以外の物を使用すると火災の原因となります。

■ 濡れた手で、スピーカーケーブルの抜き差しをしないでください。感電の原因となります。

■ パワーアンプの電源を入れる前には音量を最小にしてください。突然大きな音が出て聴覚障害や機器の破損の原因となることがあります。

■ 大きな音量に連続してさらされると、聴覚障害の原因となります。音量の設定は慎重に行ってください。

■ 長時間音が歪んだ状態で使わないでください。スピーカーが発熱して火災の原因となります。

2021年4月版

オプションの壁取付金具“MM-016-BT-J”の取付方法

Control 5-Y3 を壁に設置するための壁取付金具（MM-016-BT-J）をオプションで用意しています。

MM-016-BT-J の梱包内容

- 壁取付プレート× 2
- スピーカーアダプター（組立済み）× 2 セット
- 角度固定用六角ねじ (ねじ、ワッシャー) × 2
- 遮音ガスケットシート× 2
- スピーカー側取付用ねじ (ねじ、菊座ワッシャー、ワッシャー) × 8
- 英文取扱説明書（Installation Guide）

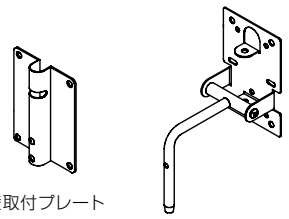

壁取付プレート　スピーカーアダプター

角度固定用六角ねじと
ワッシャー

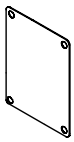

遮音ガスケットシート

スピーカー側取付け用ねじ、
菊座ワッシャー、ワッシャー

⚠注意

・壁面に金具を固定するためのねじ、ワッシャー等については、設置面の材質によって選定する必要があるため、同梱しておりません。設置状況を考慮して、適切なものをご用意ください。

・ねじなどの固定部位の締め付けはしっかり行ってください。

・万一の場合に備えて、落下防止用のワイヤー（別売り）を、必ず取り付けてください。

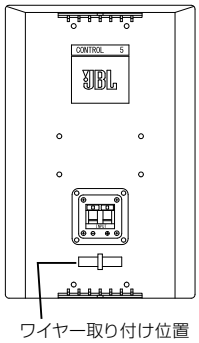

ワイヤー取り付け位置

＜取付手順＞

1. 壁取付プレートを、設置する壁に固定します。壁取付プレートと壁の間に遮音ガスケットシートを挟んで四隅をねじで固定してください。スピーカー設置後に水平の角度調整を行う場合は、**図 1 a** のように取り付けてください。角度調整を行わない場合は、**図 1 b** のように取り付けてください。

図 1 a

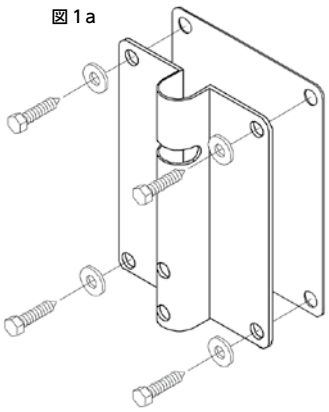

図 1 b

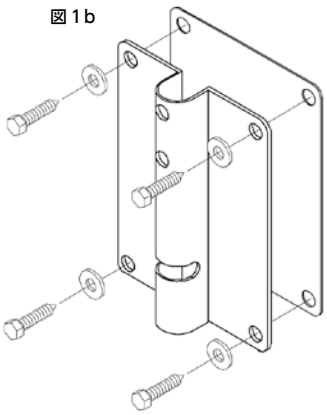

2. スピーカーアダプターをスピーカー本体に取り付けます。スピーカーの向きに応じて以下のように取り付けてください。

[縦に設置する場合]

スピーカーアダプターを**図 2a** を参考に、組み立てなおします。
図 2b のようにスピーカー本体にねじで取り付けます。

図 2a

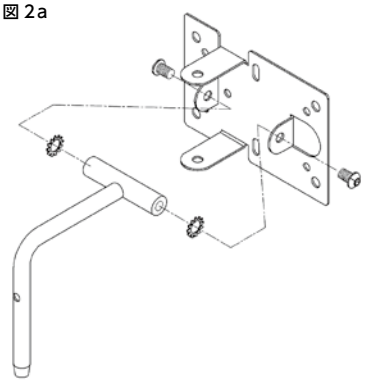

図 2b

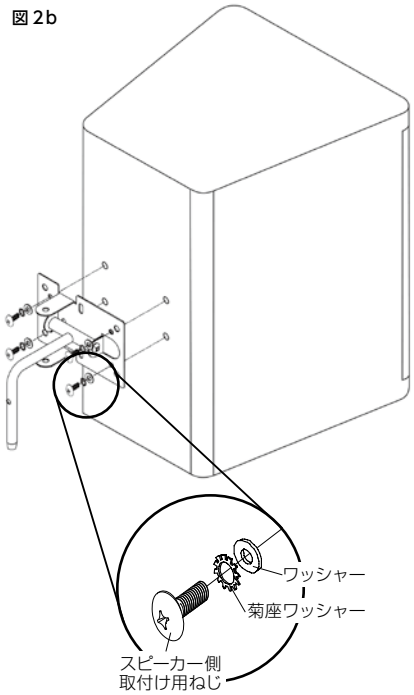

[横に設置する場合]

スピーカーアダプターを**図 2c** のようにねじで取り付けます。

図 2c

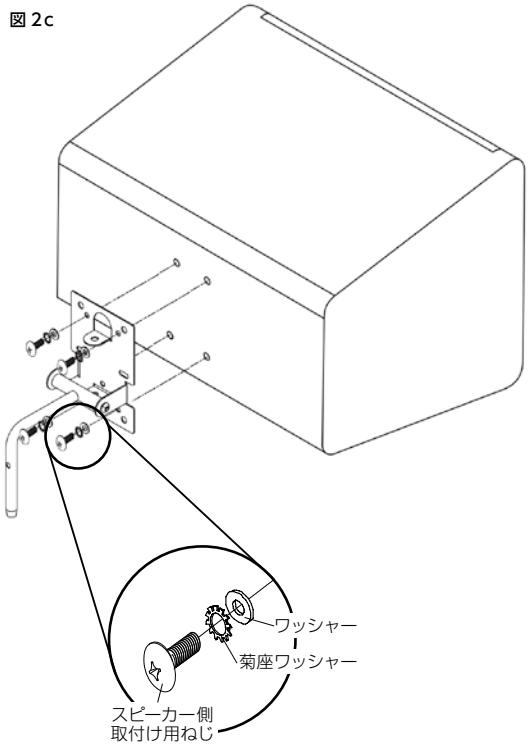

3. スピーカーを持ち上げ、壁に固定したプレートにスピーカーアダプターのアーム部分をしっかりと差し込みます。アームは角度固定用六角ねじで固定してください (**図 3**)。

図 3

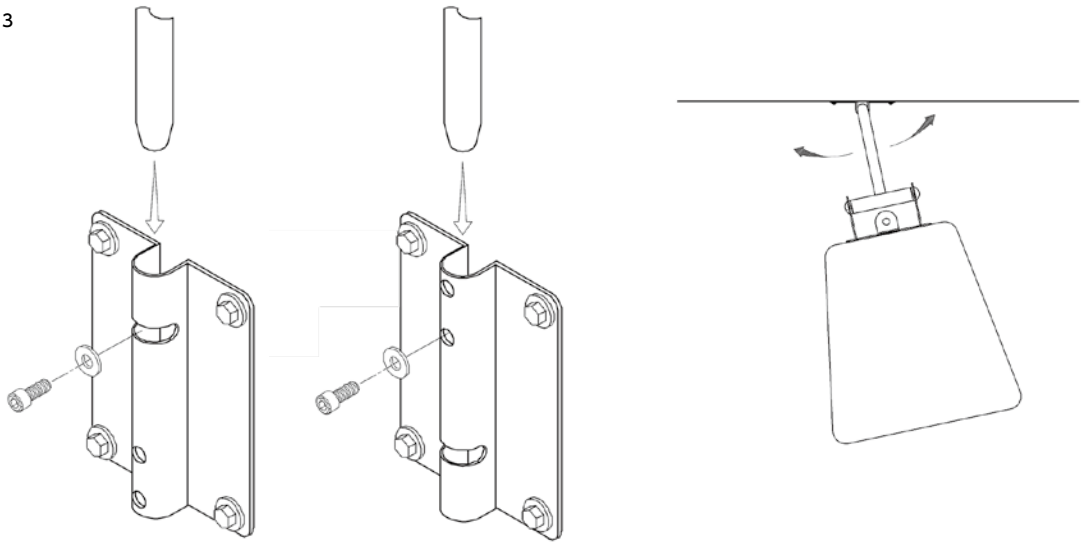

4. 垂直の角度を、スピーカーアダプターのねじで調整します。位置が決まったらねじをしっかりと締めてください。

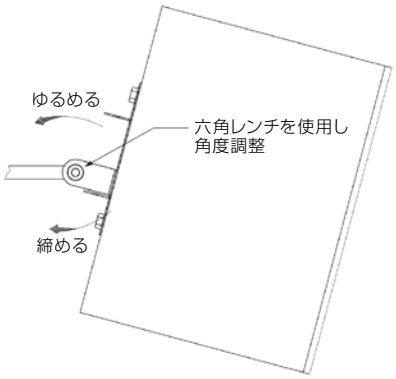

●商品写真やイラストは、実際の商品と一部異なる場合があります。●掲載内容は発行時のもので、予告なく変更されることがあります。変更により発生したいかなる損害に対しても、弊社は責任を負いかねます。●記載されている商品名、会社名等は各社の登録商標、または商標です。

ヒビノ株式会社　ヒビノプロオーディオセールス Div.

営業部
〒105-0022 東京都港区海岸2-7-70
TEL: 03-5419-1550　FAX: 03-5419-1565

大阪ブランチ
〒564-0051 大阪府吹田市豊津町18-8
TEL: 06-6339-3890　FAX: 06-6339-3891

福岡ブランチ
〒812-0041 福岡県福岡市博多区吉塚4-14-6
TEL: 092-611-5500　FAX: 092-611-5509

札幌オフィス
〒063-0813 北海道札幌市西区琴似三条1-1-20
TEL: 011-640-6770　FAX: 011-640-6776

名古屋オフィス
〒450-0003 愛知県名古屋市中村区名駅南3-4-26
TEL: 052-589-2712　FAX: 052-589-2719

https://www.hibino.co.jp/
E-mail: proaudiosales@hibino.co.jp